Réducteur de pression à vapeur à brides - Modèle DM22

Description:

Les réducteurs de pression pour vapeur en acier inoxydable sont utilisés pour réguler la pression d'alimentation dans un système. Pour équilibrer des pressions d'entrée différentes à une pression donnée du côté de la sortie.

Caractéristiques du produit:

- convient pour la **vapeur et les applications d'eau chaude**
- **convient également pour l'air & les gaz neutres non inflammables ainsi que pour les applications d'eau agressives**
- version industrielle - entièrement en métal
- raccord de manomètre 1/4" pouce axial des deux côtés pour la pression de sortie
- commande par piston & ressort avec compensation de la pression amont
- position de montage indifférente, de préférence capot à ressort vers le bas

Raccordement:	Température:	Pression:
DN15, DN20, DN25, DN32, DN40, DN50	+20°C jusqu'à +200°C	Pression en amont: jusqu'à 16,0 bar Pression en aval: 0,3 bar – 10,0 bar – selon la version

Conforme à la directive sur les équipements sous pression 2014/68/UE

Type de construction:	réducteur de pression à piston
Matière du corps:	acier inoxydable 1.4408
Capot de ressort:	acier inoxydable 1.4408
Joints:	**Modèle DM22** PTFE / EPDM / FEPM +20°C jusqu'à +200°C
Pièces internes:	acier inoxydable 1.4404 (pièces en contact avec le fluide)
Position de montage:	au choix, de préférence capot de ressort vers le bas
Raccordement:	brides selon DIN 1092 PN40 (Brides ANSI & JIS en option)

Plages de pression:

	Pression aval	Pression amont
Ressort 00	0,3 jusqu'à 2,0	jusqu'à 16,0 bar
Ressort 01	2,0 jusqu'à 5,0	jusqu'à 16,0 bar
Ressort 02	4,0 jusqu'à 10,0	jusqu'à 16,0 bar

Chute de pression minimale: Pression amont/aval 0,3 bar

Dimensions:

Diamètre nominal	15	20	25	32	40	50
Bride PN40	DN15	DN20	DN25	DN32	DN40	DN50
b	130	150	160	180	200	230
D	95	105	115	140	150	165
h1	48	53	58	70	75	83
h	116	116	116	116	219	219
Valeur Kvs m3/h	3,6	4,1	5,3	5,6	13,3	14,0
Poids kg	2,9	3,6	4,9	6,2	9,8	11,6
Basse pression 0,3 à 2,0 bar						
b	130	150	160	180	200	230
D	95	105	115	140	150	165
h1	48	53	58	70	75	83
h	150	150	151	151	262	262
Valeur Kvs m3/h	3,0	3,3	4,5	4,7	11,3	12,0
Poids kg	3,8	4,6	5,8	7,0	13,0	14,5

Standard

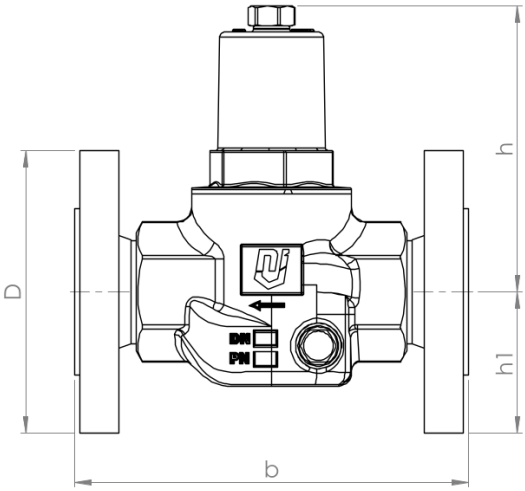

DN15-DN32

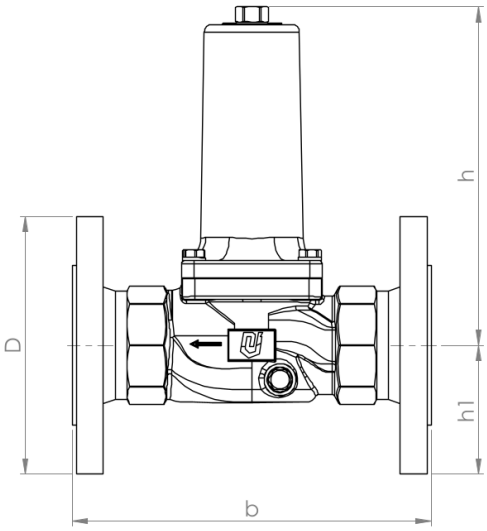

DN40-DN50

Basse pression

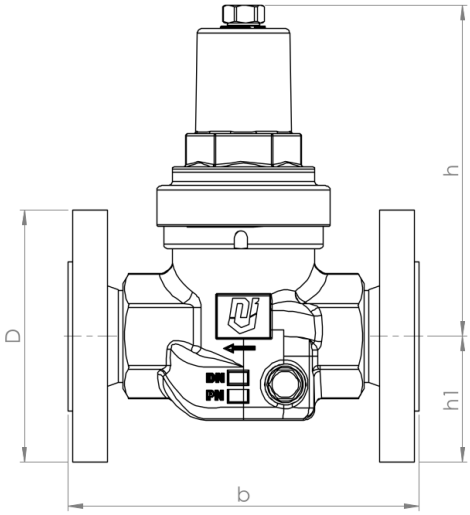

DN15-DN32

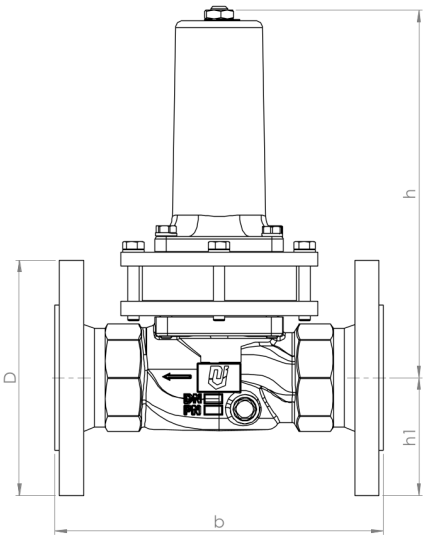

DN40-DN50

Diagramme de débit:

Plages de ressorts 2-5 & 4-10 bar:

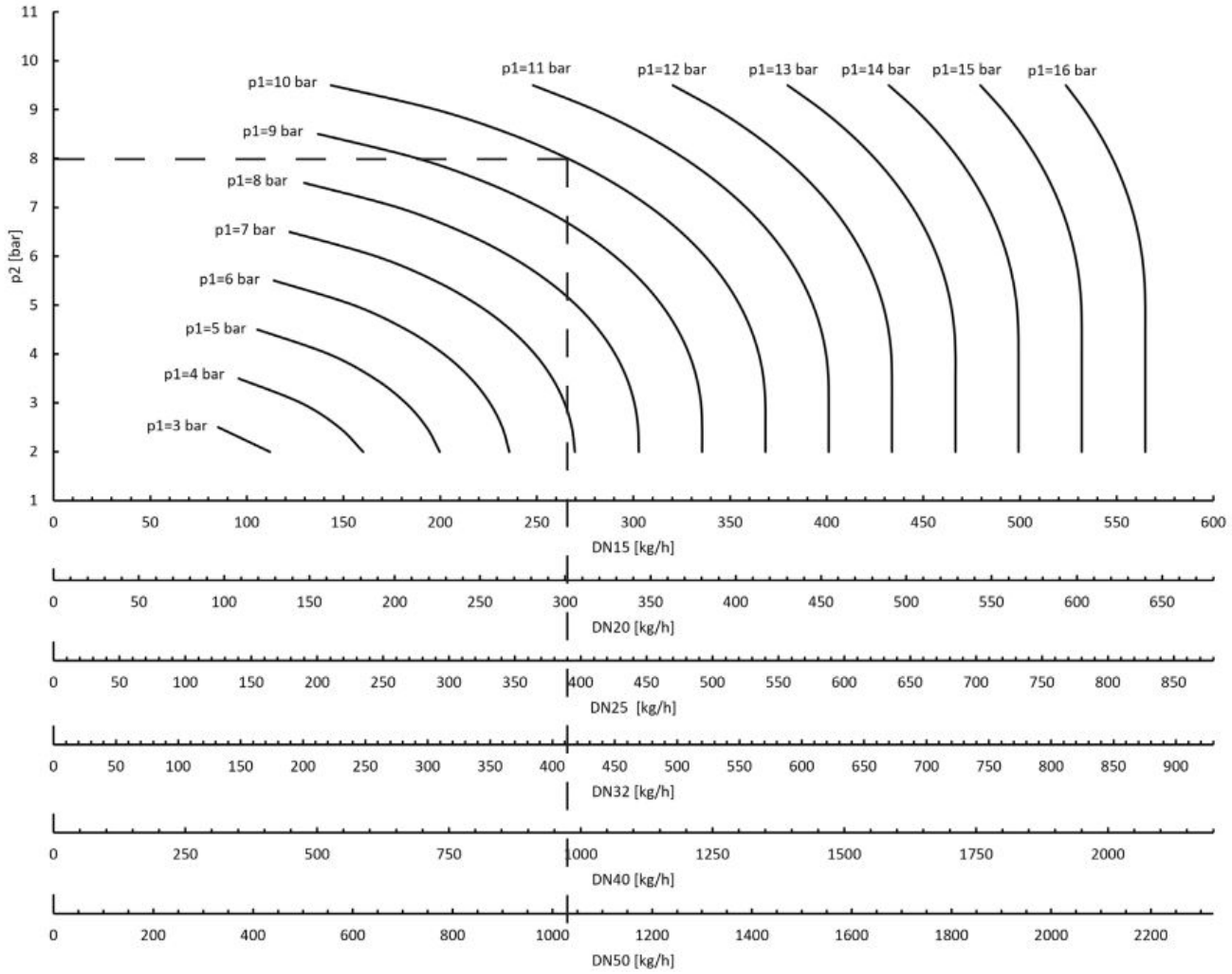

Exemple de conception:

Détermination du diamètre nominal pour un réducteur de pression avec une pression d'entrée (p1) de 10 bar et une pression de sortie souhaitée (p2) de 8 bar. Le diamètre nominal peut être lu en fonction du débit massique de vapeur saturée nécessaire. Pour un débit requis de 350 kg/h, il faut utiliser une vanne de diamètre nominal DN25 (le débit massique se situe à gauche de la ligne pointillée).

Plages de ressorts 0,3 - 2,0 bar:

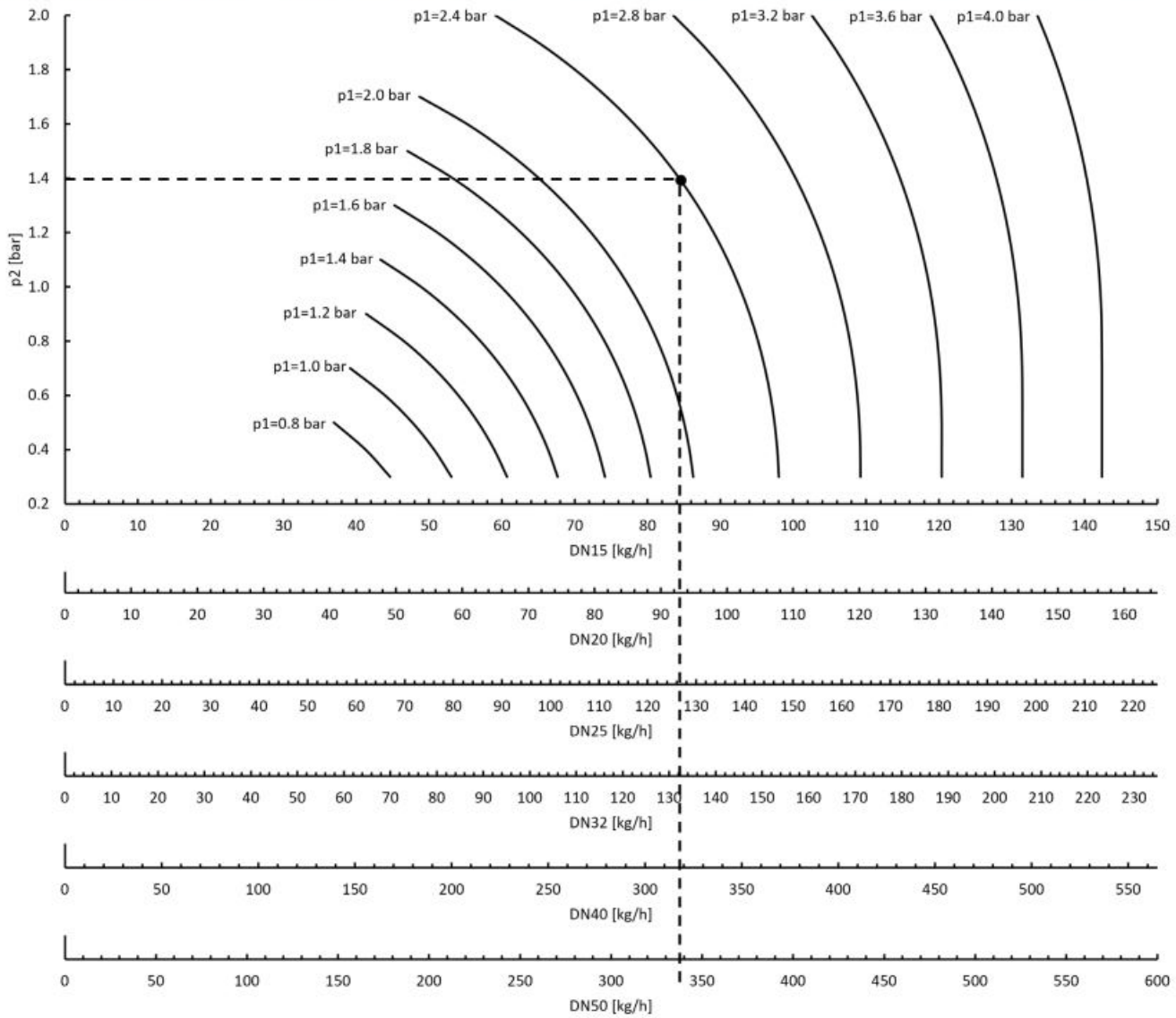

Exemple de conception:

Détermination du diamètre nominal pour un réducteur de pression avec une pression d'entrée (p1) de 2,4 bar et une pression de sortie souhaitée (p2) de 1,4 bar. Le diamètre nominal peut être lu en fonction du débit massique de vapeur saturée requis. Pour un débit requis de 300 kg/h, il faut utiliser une vanne de diamètre nominal DN40 (le débit massique se situe à gauche de la ligne pointillée).

Vitesse d'écoulement:

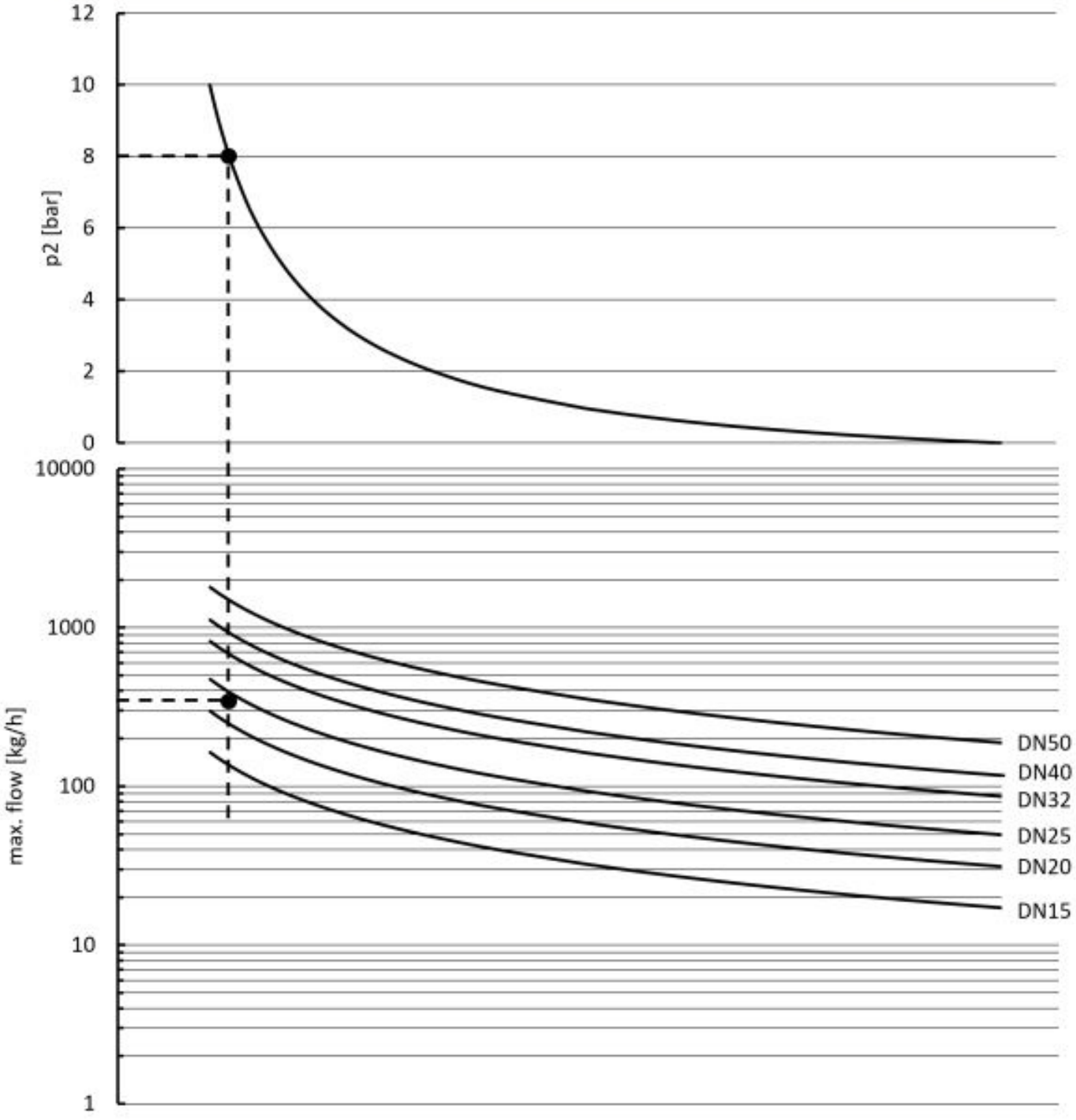

Exemple de conception:

Détermination du diamètre nominal pour un réducteur de pression avec une pression d'entrée (p1) de 10 bars et une pression de sortie souhaitée (p2) de 8 bars. En fonction du débit maximal, il est possible de lire le diamètre nominal. Pour un débit requis de 350 kg/h, il faut utiliser une vanne de diamètre nominal DN25 (la courbe se situe au-dessus du débit requis).

Numéro d'article:

Modèle	Pression en aval	Raccordement	Taille
DM22 – PTFE / EPDM / FEPM	**00** – 0,3 jusqu'à 2,0 bar 01 – 2,0 jusqu'à 5,0 bar 02 – 4,0 jusqu'à 10,0 bar	00 – Bride DIN **01** – Bride ANSI	**03** – DN15 04 – DN20 05 – DN25 06 – DN32 07 – DN40 08 – DN50

Exemple: Nr. DM22000103:

DM22	**00**	**01**	**03**

Réducteur de pression en acier inoxydable pour vapeur jusqu'à 200°C

Pression aval:	0,3 jusqu'à 2,0 bar
Joint:	PTFE / EPDM / FEPM
Raccordement:	Bride ANSI
Taille:	DN15

Illustrations similaires, sous réserve de modifications techniques et dimensionnelles.