Électrovanne 2/2 voies acier inoxydable – Modèle EV06

Description :

Électrovanne 2/2 en acier inoxydable avec un joint à membrane pour des débits élevés. Idéale pour la construction de machines et d'installations. Cette électrovanne commute à partir de 0 bar (électrovanne à commande forcée).

Caractéristiques du produit :

- convient pour **les fluides liquides et gazeux neutres** et non neutres
- Position de montage de l'aimant de préférence vers le haut

Raccordement:	Commande:	Fonctionnement:	Pression:
3/8", 1/2", 3/4", 1", 1 1/4", 1 1/2", 2" pouces	à commande forcée	NC - fermé hors tension NO - ouvert hors tension	-1,0 - 10,0 bar - selon le modèle

Type de construction:	vanne à siège avec joint à membrane
Diamètres nominaux:	DN16, DN20, DN25, DN32, DN40, DN50
Matière du corps:	acier inoxydable 1.4308
Joints:	EPDM, FKM, NBR
Raccordement Tension:	230V 50Hz ou 24V DC ou 110 V AC
Tolérance de tension:	+/- 10% selon VDE 0580
Consommation électrique:	230V 50Hz : 20 VA / à partir de DN32 57 VA 24V DC : 20 Watt / à partir de DN 32 45 Watt
Facteur de marche:	100 % ED
Indice de protection:	IP65 avec connecteur monté DIN EN 175301-803 Forme A
Connecteur:	diamètre de câble 6-8 mm, filetage PG 9, modèle A
Viscosité:	≤20CST
Température:	Environnement : max. + 50°C Fluide : EPDM - 10°C à +130°C FKM - 10°C à +120°C NBR - 10°C à + 90°C

Options :

Protection antidéflagrante	pour bobine magnétique (jusqu'à DN25, uniquement vannes NC 0 - 6 bar): II 2G Ex mb IIC T4 Gb, II 2D Ex mb tb IIIC T130°C Db câble inclus: 3,00 m de longueur 6,80 mm d'épaisseur 3 fils conducteurs 1,00 mm² Section de câble
Application sous vide	avec une plage de pression de -1 bar à 5 bar

Raccordement	D	Pression maximale (en bar)						Valeur KV
		NC - fermé hors tension				NO - ouvert hors tension		
		230V 50 Hz	24V DC	ATEX	Vide	230V 50 Hz	24V DC	
G 3/8" pouce	16	0,0 - 10,0	0,0 - 8,0	0,0 - 6,0	-1,0 - 5,0	0,0 - 7,0	0,0 - 5,0	4,1 m³/h
G 1/2" pouce	16	0,0 - 10,0	0,0 - 8,0	0,0 - 6,0	-1,0 - 5,0	0,0 - 7,0	0,0 - 5,0	4,1 m³/h
G 3/4" pouce	20	0,0 - 10,0	0,0 - 8,0	0,0 - 6,0	-1,0 - 5,0	0,0 - 7,0	0,0 - 5,0	6,5 m³/h
G 1" pouce	25	0,0 - 10,0	0,0 - 8,0	0,0 - 6,0	-1,0 - 5,0	0,0 - 7,0	0,0 - 5,0	10,2 m³/h
G 1 1/4" pouce	32	0,0 - 10,0	0,0 - 6,0	-	-1,0 - 5,0	0,0 - 7,0	0,0 - 5,0	20,6m³/h
G 1 1/2" pouce	40	0,0 - 10,0	0,0 - 6,0	-	-1,0 - 5,0	0,0 - 7,0	0,0 - 5,0	24,9 m³/h
G 2" pouce	50	0,0 - 10,0	0,0 - 6,0	-	-1,0 - 5,0	0,0 - 7,0	0,0 - 5,0	41,2 m³/h

Dimensions:

G	DN	L	B	H (NC)	H (N0)
3/8" pouce	16	69	57	106	135
1/2" pouce	16	69	57	106	135
3/4" pouce	20	73	57	114	142
1" pouce	25	99	77	121	150
1 1/4"	32	112	87	150	180
1 1/2"	40	123	94	160	190
2" pouces	50	168	123	183	216

NC :

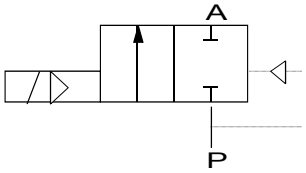

NO :

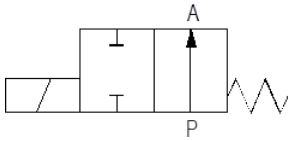

Version NC :

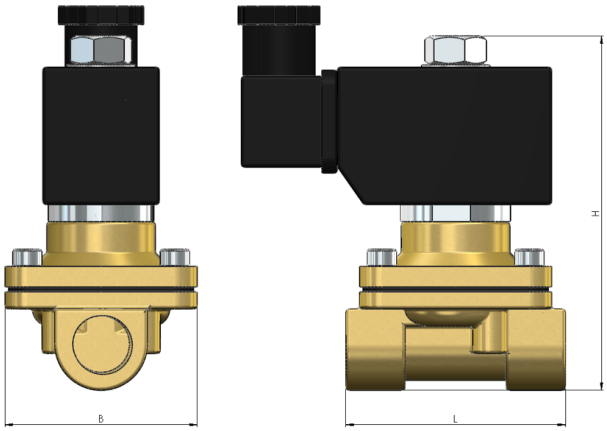

Version NO :

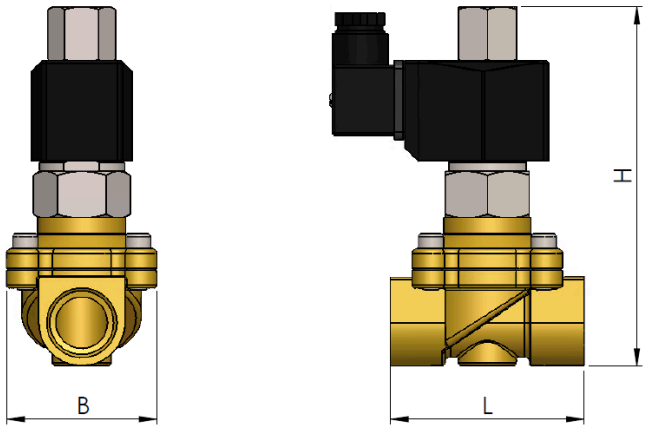

***) Les dimensions de la version ATEX peuvent varier.**

Test conforme à la directive DGRL 2014/68/UE selon la norme DIN EN 12266-1 :

L'étanchéité est conforme aux taux de fuite indiqués* :

Type	Siège à étanchéité souple**
EV06	A

* Selon EN 12266-1

** Siège à étanchéité souple : EPDM, FKM, NBR

Options de vannes sur demande:

Sans huile ni graisse
Prise d'appareil avec LED
Equerre de maintien
Commande manuelle
Protection antidéflagrante II 2G Ex mb IIC T4 Gb
II 2D Ex mb tb IIIC T130°C Db
Ouverture par ressort (NO) jusqu'à 8 bar

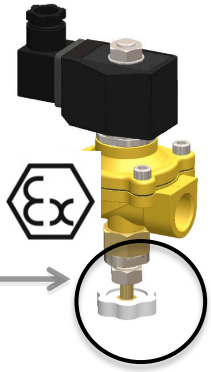

Numéro d'article :

Modèle	Tension	Joint	Fonctionnement	Option	Taille
EV06 - Acier inoxydable	**1 - 230V 50Hz** 2 - 24V CC* 3 - 110V AC**	**1 - EPDM** 2 - FKM 4 - NBR	0 - NC fermé hors tension **1 - NO ouvert hors tension*** **	**0 - Standard** 1 - Protection Ex**** 2 - vide*****	02 - 3/8" 03 - 1/2" **04 - 3/4"** 05 - 1" 06 - 1 1/4" 07 - 1 1/2" 08 - 2"

Exemple n° EV06111004 :

EV06	**1**	**1**	**1**	**0**	**04**

Electrovanne 2/2 voies en acier inoxydable
Tension d'alimentation : 230V 50Hz
Joint d'étanchéité : EPDM
Fonctionnement : NO ouvert hors tension
Exécution : Standard
Taille : 3/4"

Veuillez noter :
* En cas de courant continu, la pression de service est réduite
** Version 110V AC uniquement NC - fermée hors tension, sans ATEX et sans vide
*** Version ouverte sans courant uniquement jusqu'à une pression max. de 0,0 - 7,0 bar
**** Version ATEX possible uniquement jusqu'à DN25 et avec fonctionnement NC - fermée sans courant et plage de pression réduite
***** Version à vide non disponible en tension 110V AC et uniquement en fonctionnement NC - fermée sans courant

Illustrations similaires, sous réserve de modifications techniques et dimensionnelles.